DWCP9339X

CARACTERÍSTICAS DEL SOPORTE DE CAJA



CESTA PLEGABLE

Gira los brazos para facilitar el transporte.

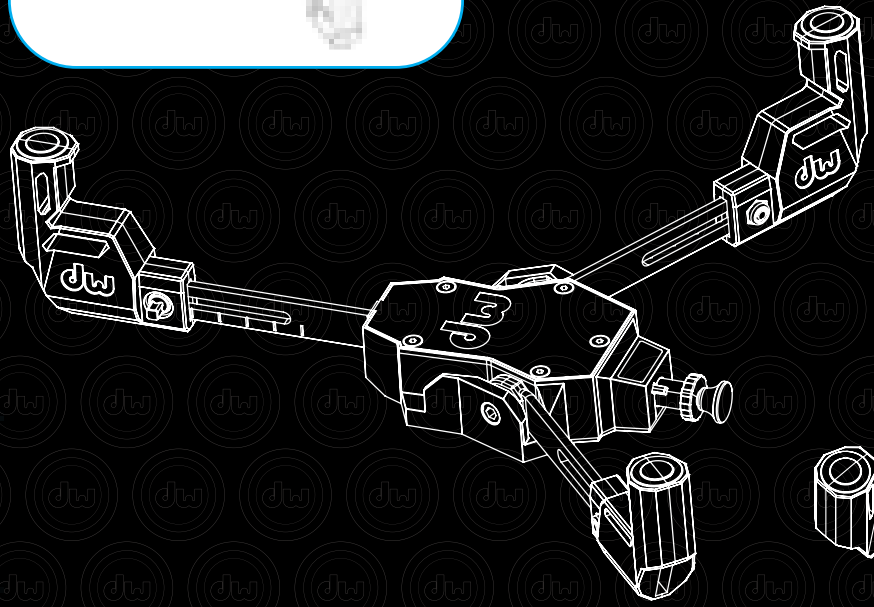



CESTA EXTRAÍBLE

Tira de la palomilla para retirar la cesta

CARACTERÍSTICAS

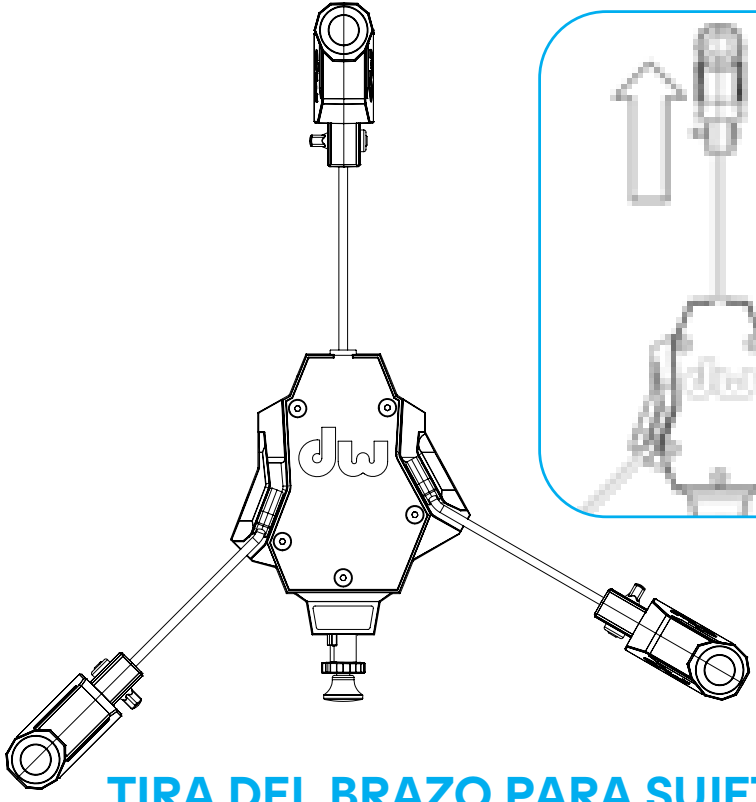

TIRA DEL BRAZO PARA SUJETAR LA CAJA

Ajusta y tira del brazo con resorte para agarrar el aro del tambor

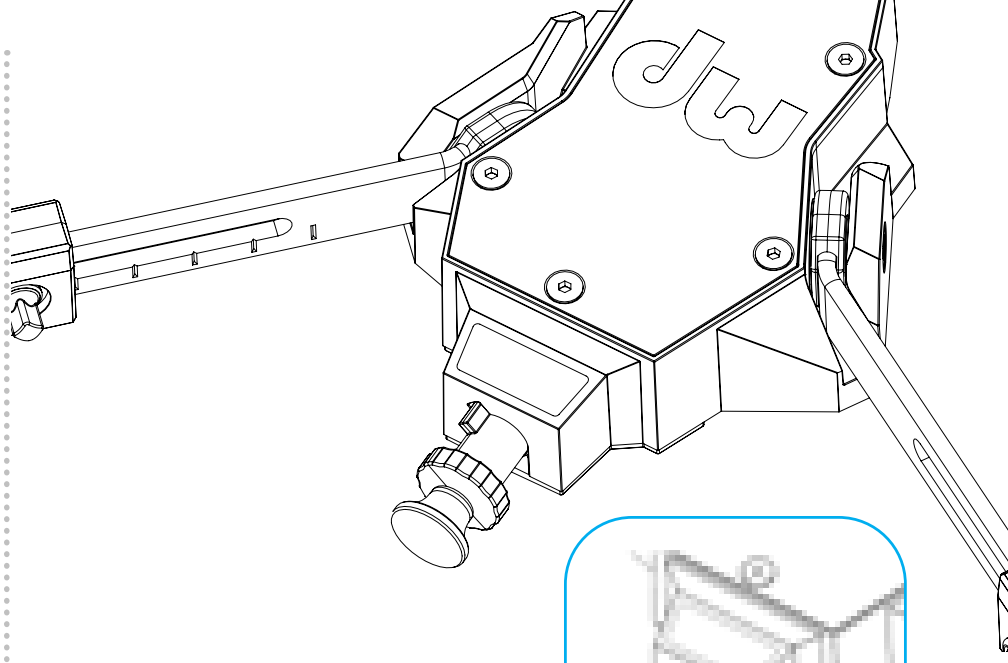

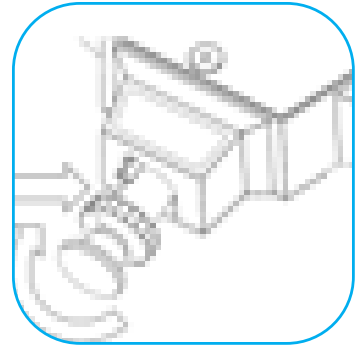

TECHLOCK

Empuja y gira para fijar la cesta de la caja a la rótula

DWCP9339X