DWCP9300X

SNARE STAND FEATURES

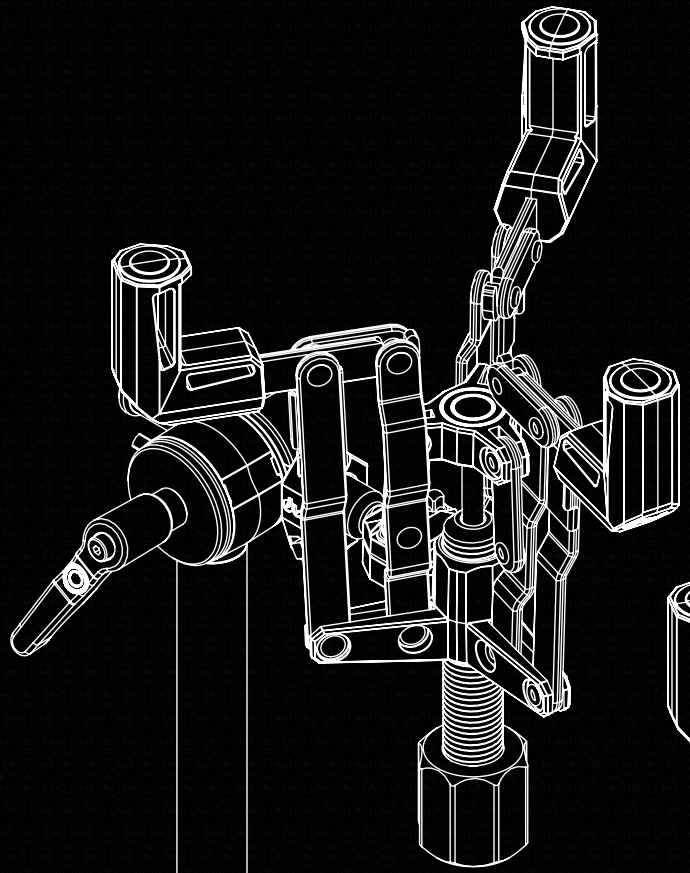

SNARE BASKET KNOP

Draai de Knop Tegen de Klok in om de Snare Basket Omhoog te Bewegen, en Met de Klok mee om de Snare Basket-Armen Omlaag te Brengen.

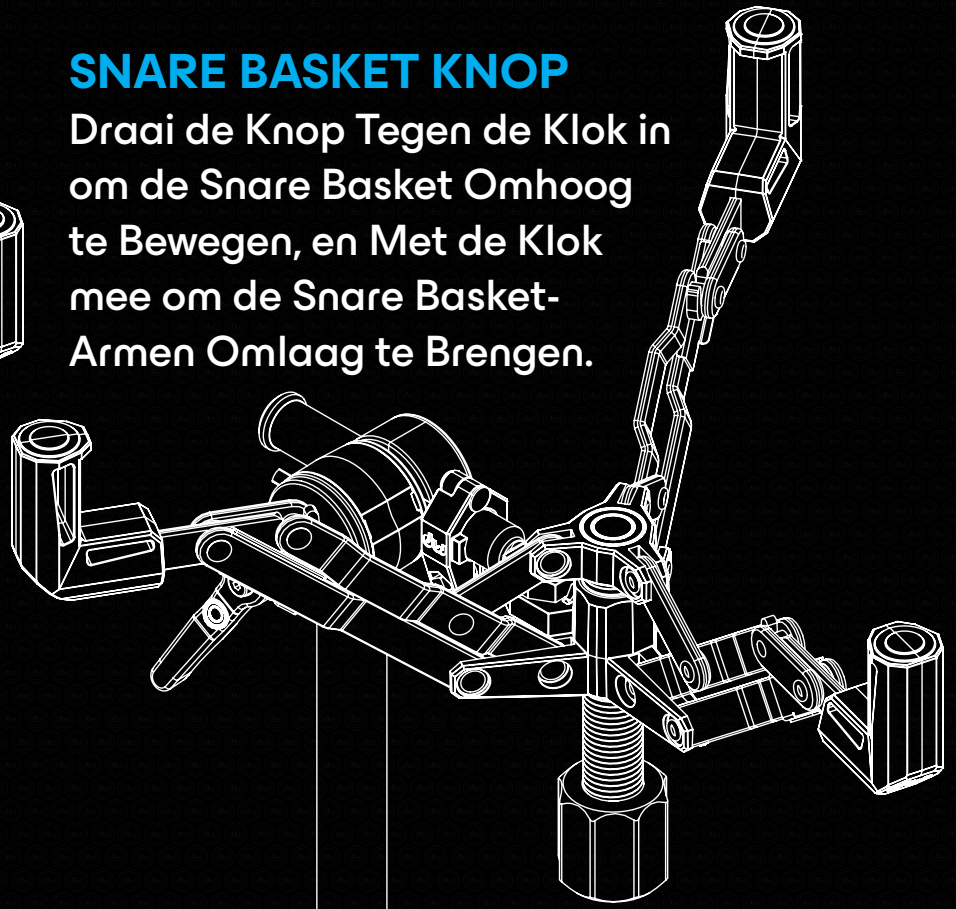

FEATURES

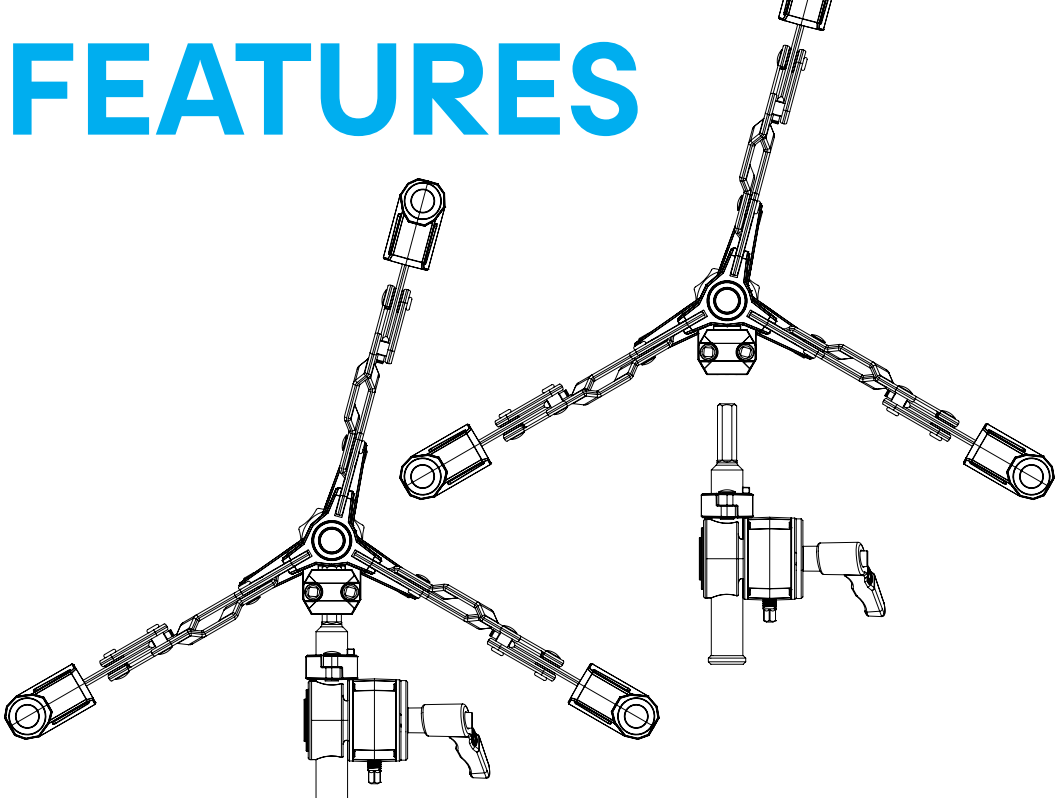

BASKET MEMORY LOCK

Verwijder de snare korf voor transport met behoud van de kantelhoek.

BRAKE PADS

Als er een groef in de karteling ontstaat, vervang dan de schijven door een nieuw oppervlak.

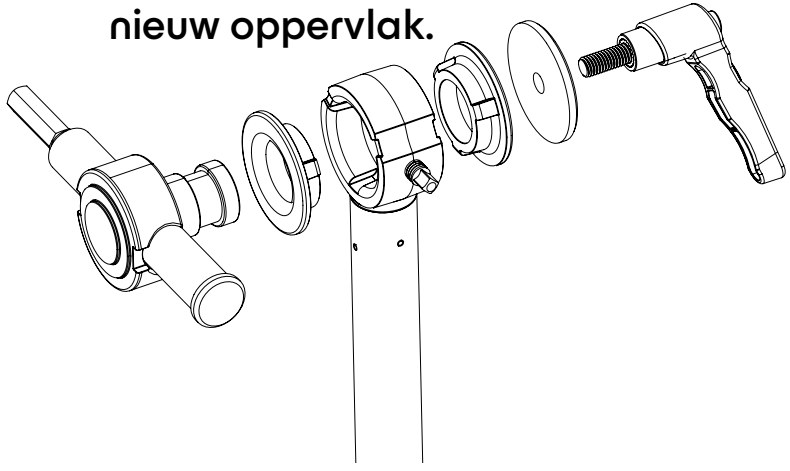

DWCP9300X