DWCP9300X

SUPPORTO PER RULLANTE: CARATTERISTICHE

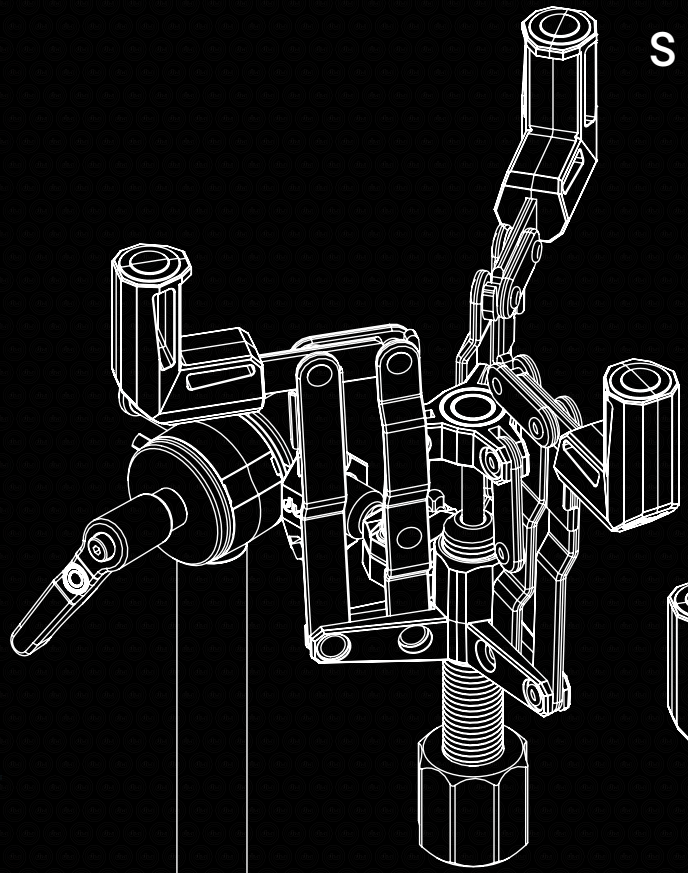

MANOPOLA DELLA SEDE DEL RULLANTE

Ruotate la manopola in senso antiorario per alzare e in senso orario per abbassare i bracci della sede del rullante.



CARATTERISTICHE

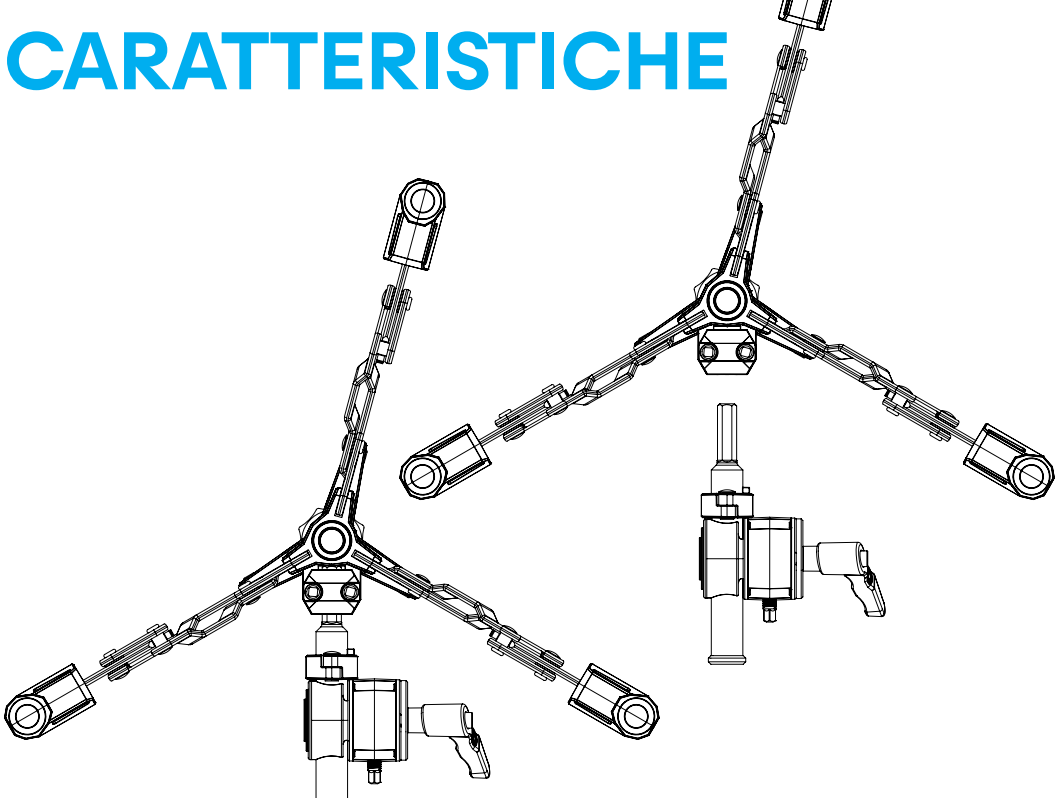

MEMORY LOCK DELLA SEDE

Rimuovete la sede del rullante per il trasporto mantenendo la corretta inclinazione.

DISCHETTI FRENANTI

Se la zigrinatura presenta una scanalatura, sostituite i dischi consumabili per una superficie nuova.

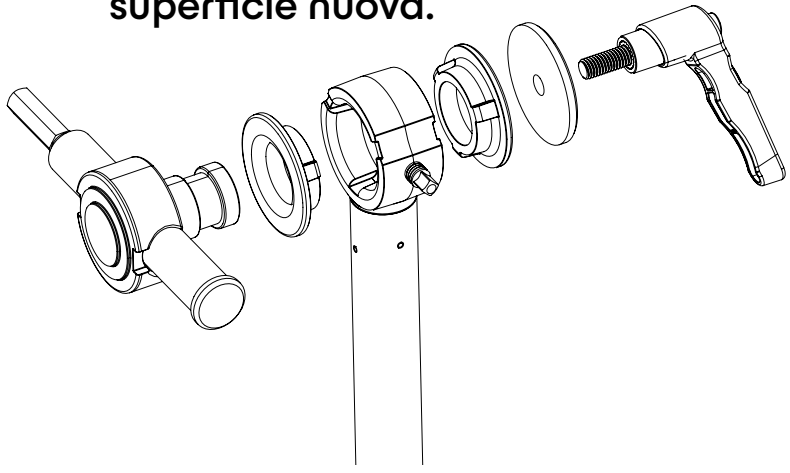

DWCP9300X