DWCP9300X

POINTS FORT PIED DE CAISSE CLAIRE

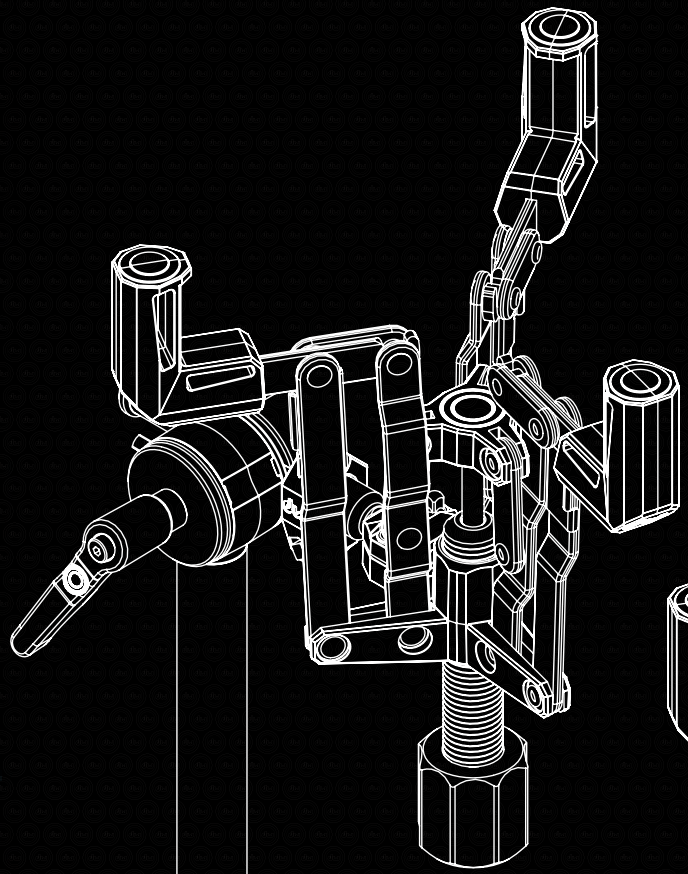

MOLETTE DE PANIER

Tournez la molette dans le sens des aiguilles d'une montre pour monter les bras du panier, dans le sens inverse pour les baisser.

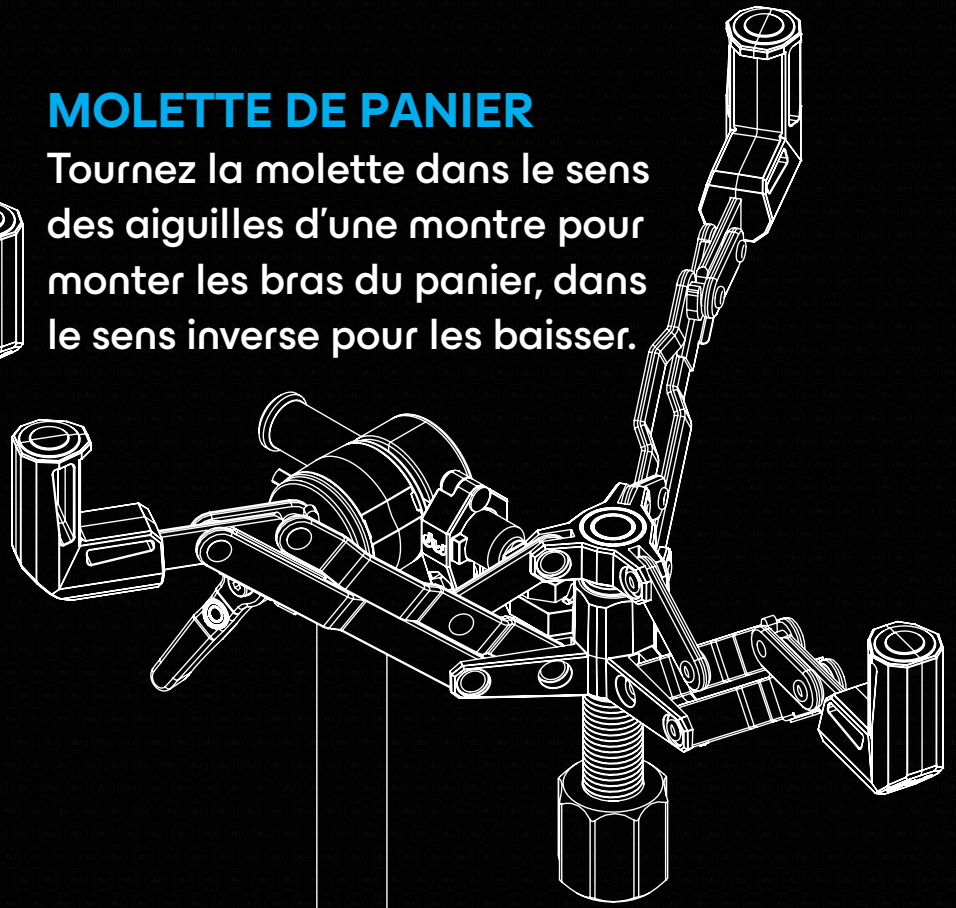

CARACTÉRISTIQUES

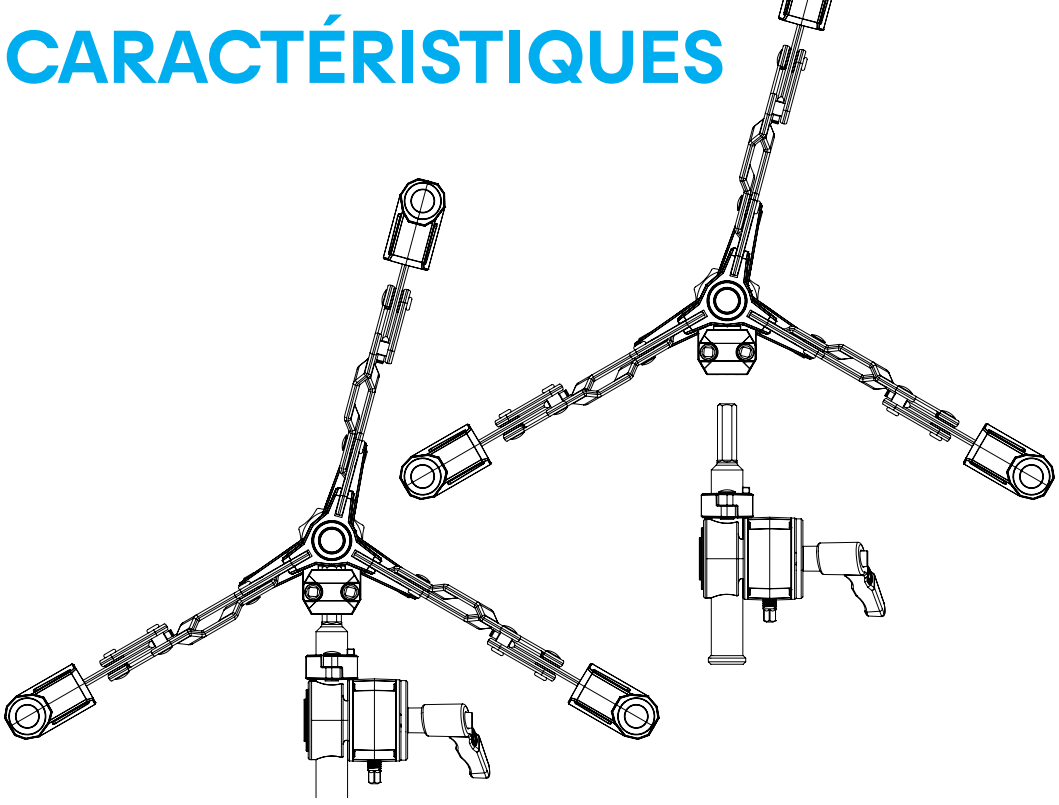

MÉMOIRE DE RÉGLAGE DE PANIER

Enlevez le panier pour le transport
tout en conservant l'angle d'inclinaison.

DISQUES DE SERRAGE

S'ils commencent à présenter
des rainures d'usure,
remplacez-les par des disques
neufs à la surface lisse.

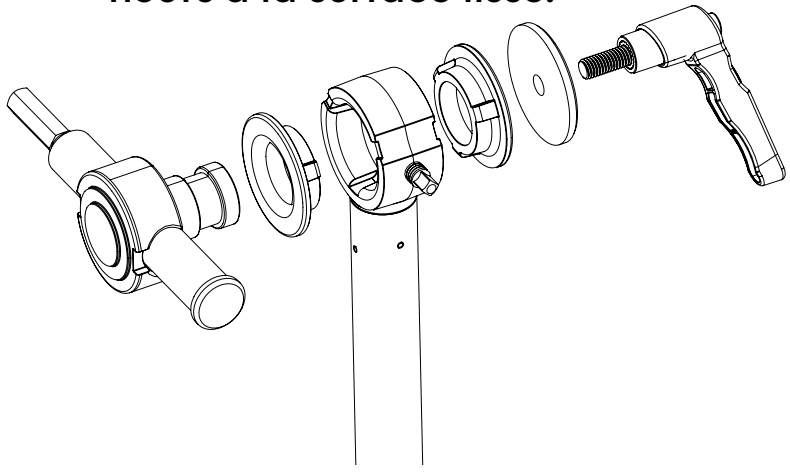

DWCP9300X