DWCP9300X

CARACTERÍSTICAS DEL SOPORTE DE CAJA

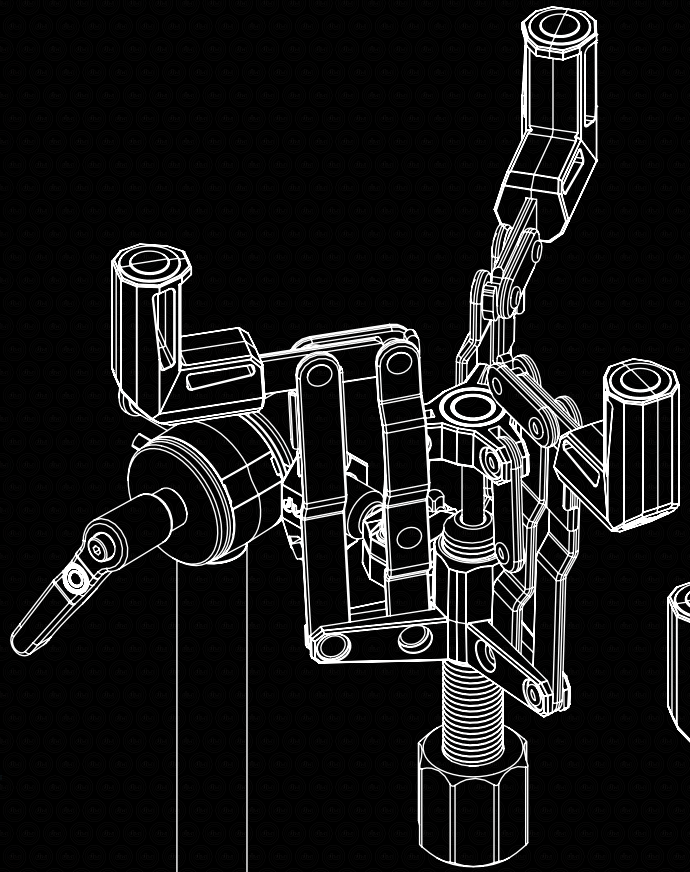

PALOMILLA DE CESTA DE CAJA

Gira la palomilla en sentido antihorario para subir los brazos de la cesta de la caja, y en sentido horario para subirlos.



CARACTERÍSTICAS

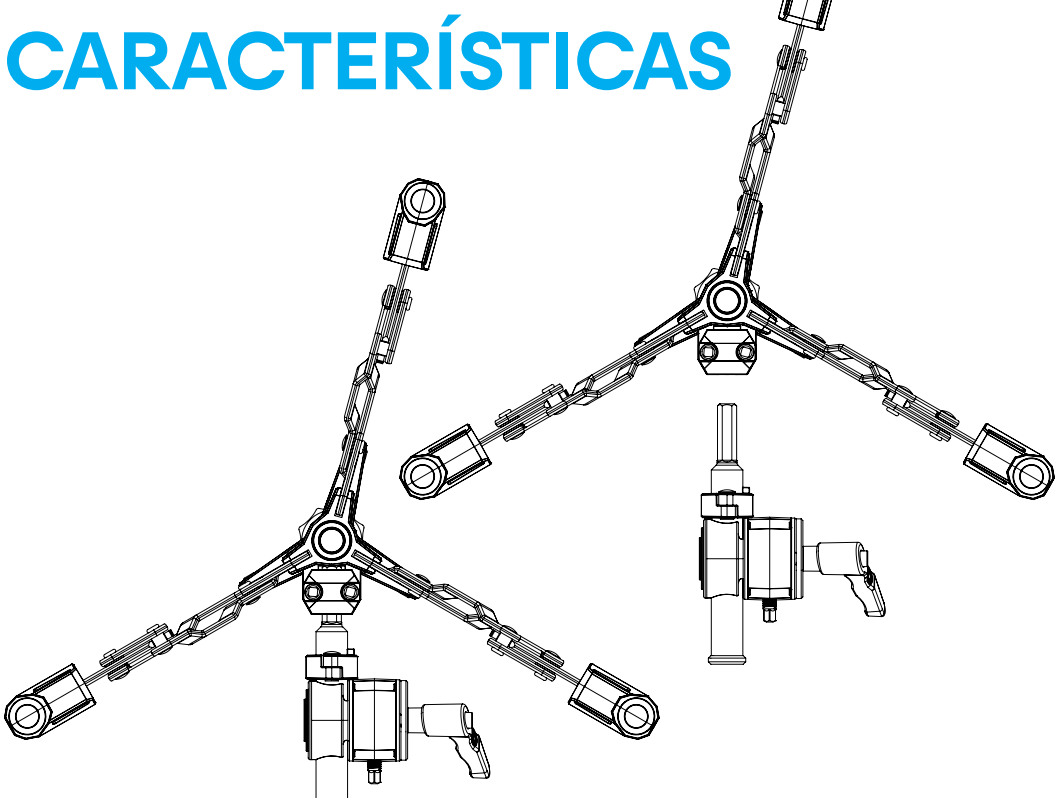

BLOQUEO DE MEMORIA DE CESTA

Retira la cesta de la caja para transportarla conservando en ángulo del engranaje de inclinación.

GOMAS DE APOYO

Si el moleteado se desgasta y se forma una ranura, sustituye los discos consumibles por unos nuevos para disponer de una superficie de contacto nueva.

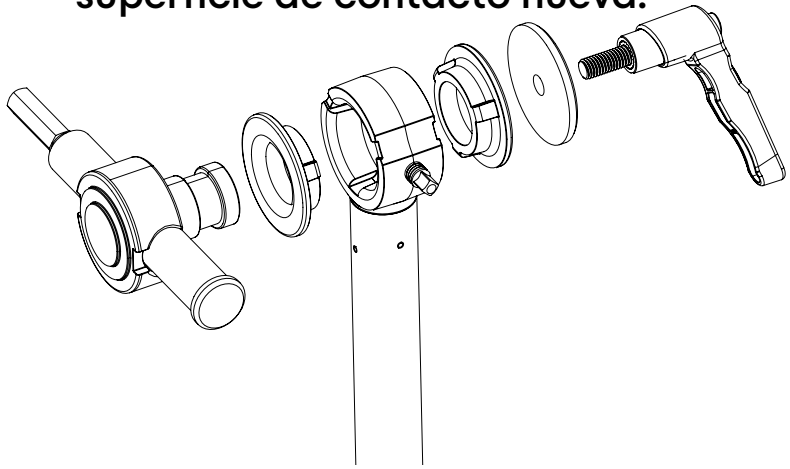

DWCP9300X